Berger Maschinenbau
Zum Birkenköpfchen 2
D-35796 Weinbach
+49 6474 – 8820612
+49 6474 – 8820614
www.bergermb.de

MVE 700-3

Elektrischer Unwuchtmotor (Rüttler)

- Spannung: 3 Ph. 230/400-264/460 V
- Nenndrehzahl: 3000 [U/min]
- ATEX: Zone 21 II2D ex tb IIIC Tx Db IP66

Mechanische und elektrische Daten

Arbeitsmoment	Unwuchtkraft kN		Gewicht	Leistung kW	max. Strom
kgcm	kg	kN	kg	kW	A
14,9	758	7,44	17	0,59	1,25

Angaben bei: 400V/50Hz

Die Stärke der Unwucht ist anpassbar (0-100%)

Abmessungen

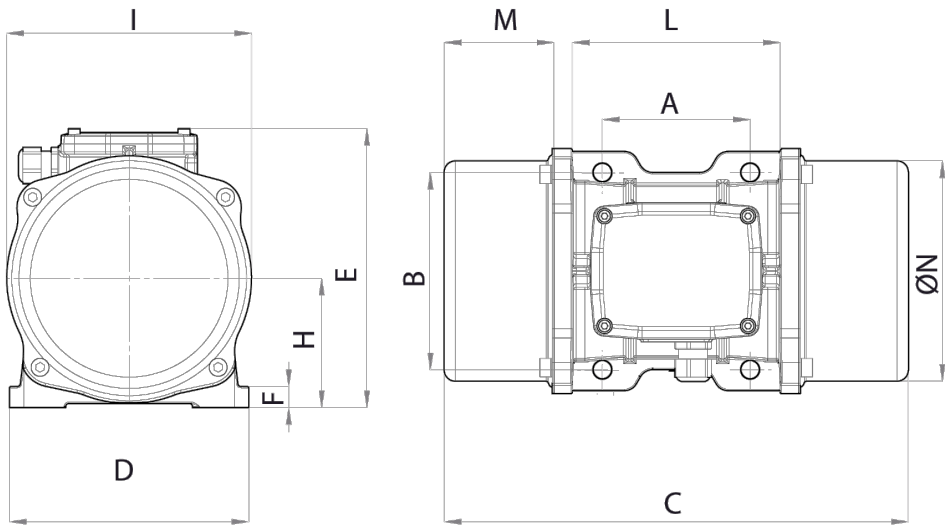

A	A1	A2	A3	B	B1	B2	B3	C	D	E	F	G	G1	G2	G3	H	I	L	M	N	Kabelverschraubung
105				140				330	170	196	20	13				92	169	166	78	158	M20

©2022 Berger Maschinenbau - Rev. 1.8 - Stand 12.09.2022

Alle anderen erwähnten Produktnamen sind Eigentum der jeweiligen Inhaber. Irrtümer, Änderung technischer Daten und Produktbeschreibungen ohne vorherige Ankündigung vorbehalten.